1 - 1

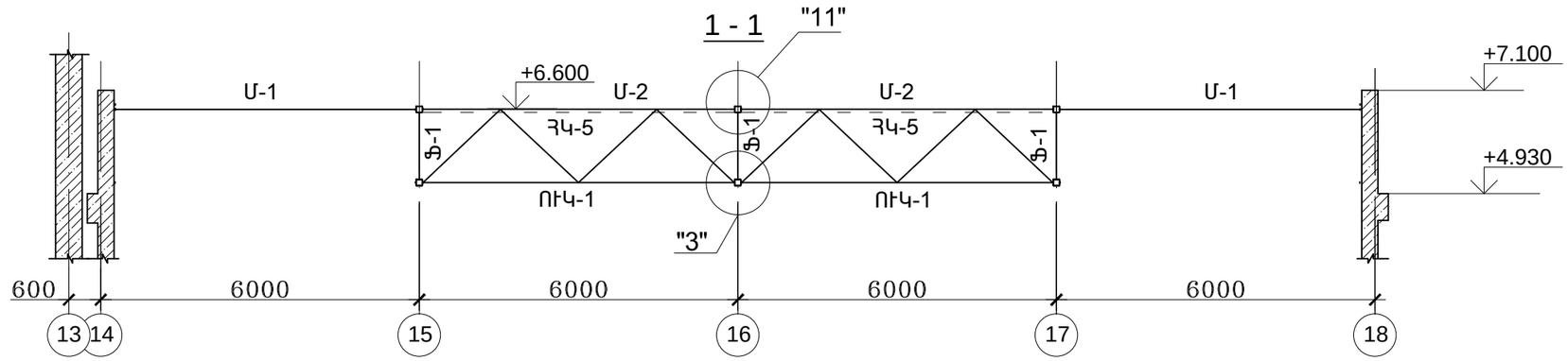

2 - 2

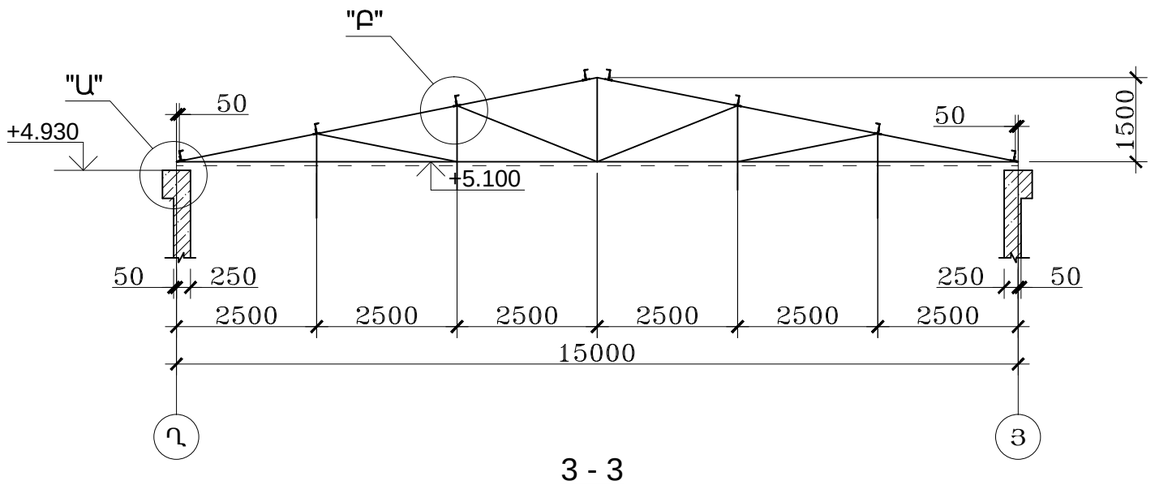

3 - 3

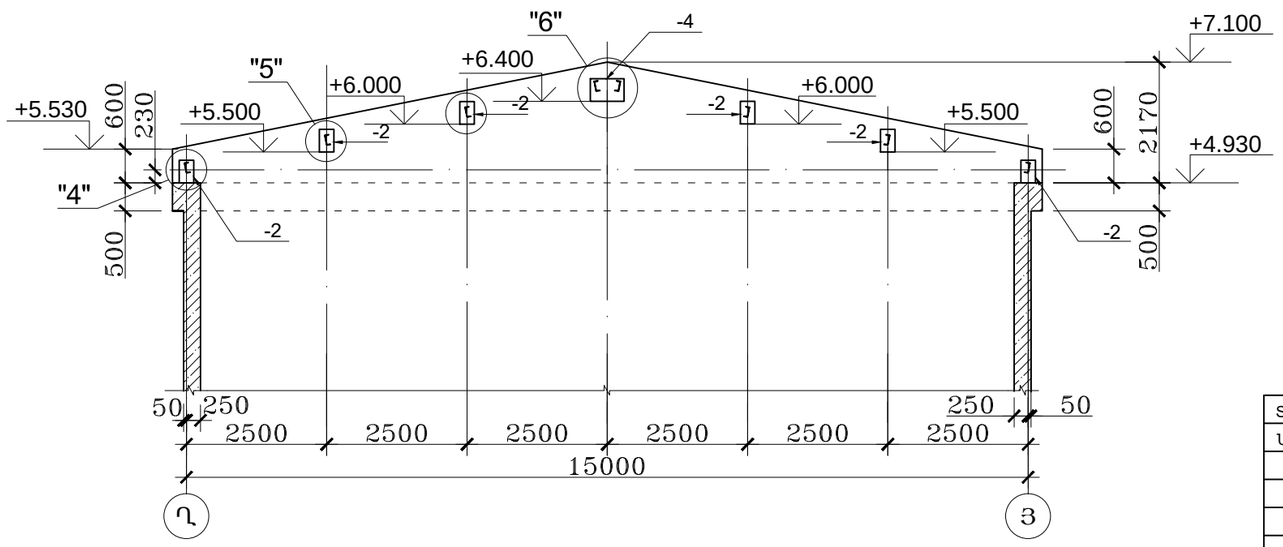

ՄԵՏԱՂԱԿԱՆ ԷԼԵՄԵՆՏՆԵՐԻ ՄԱՍՆԱԳԻՐ

ՏԱՐՐԻ ՄԱԿՆԻՇԸ	ԱՆՎԱՆՈՒՄ	ՔԱՆԱԿ ՀԱՏ	ՔԱՇ ԿԳ.	
			ՄԵԿ ԷԼԵՄԵՆՏԻ	ԲՈԼՈՐ ԷԼԵՄ.
1	2	3	4	5
Ֆ 1	ՖԵՐՄԱ 1	3	899.94	2699.82
Պ 1	ՊԱՀԱՆԳ 1	4	61.81	247.24
ՀԿ1	ՀՈՐԻԶՈՆԱԿԱՆ ԿԱՊ 1	8	75.68	605.44
ՀԿ2	ՀՈՐԻԶՈՆԱԿԱՆ ԿԱՊ 2	4	91.17	364.68
ՀԿ3	ՀՈՐԻԶՈՆԱԿԱՆ ԿԱՊ 3	4	108.88	435.52
ՀԿ4	ՀՈՐԻԶՈՆԱԿԱՆ ԿԱՊ 4	4	80.14	320.56
ՀԿ5	ՀՈՐԻԶՈՆԱԿԱՆ ԿԱՊ 5	8	70.34	562.72
Մ 1	ՄԱՐԴԱԿ 1 [N18	16	95.85	1533.6
Մ 2	ՄԱՐԴԱԿ 2 [N18	16	93.9	1502.4
ՈՒԿ 1	ՈՂՂԱՁԻԳ ԿԱՊ 1	2	286.1	572.2

1. Տվյալ թերթը դիտարկել ԵԿ-8; ԵԿ-9 թերթերի հետ համատեղ

ՏՆՕՐԵՆ	.		ԵՐԵՎԱՆԻ ԹԻՎ 153 ԴՊՐՈՑ		
ՆԳՁ	.				
	.			ՓՈՒԼ	ԹԵՐԹ	ԹԵՐԹԵՐ
				ԱՆ	10	19
			Կտրվածքներ 1-1; 2-2; 3-3	ՄԱՌԱ ԵՎ ԴՈՒԽՏՐԵՐ» ՍՊԸ	